SO-936-1 扉厚28～40(mm)用

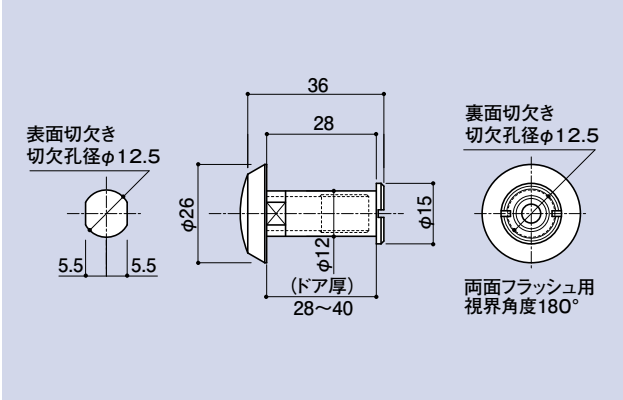

防犯メガネ(両面カット回転防止付)　一般用

品　番	材　質	仕　上
SO-936-1	C3602BE	Cr･銅ブロンズ

SO-938-1 扉厚35～54(mm)用

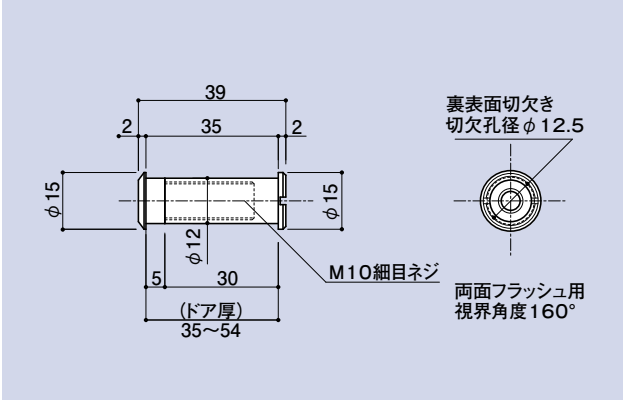

防犯メガネ

品　番	材　質	仕　上
SO-938-1	C3602BE	銅ブロンズ･Cr

CONTENTS／INDEX／耐荷重算定式
丁番／ヒンジ
F落し／丸落し
打掛け／掛金
玄関扉防犯製品／郵便箱
クレセント
締りハンドル
ラッチ／受
窓アーム
アームストッパー／戸当り
引手／把手／押し棒
戸車／ガイドローラー
排煙
点検口／点検口用品
裏板
アンカー
ゴム
目板／エッジ／網戸骨
消防ホース口扉のみ／ガラリ軸他
両面テープ／グラスウール その他